Bedienungsanleitung

Anzeigeeinheit BLG2550

Einführung

Die Fernbedieneinheit BLG2550 wurde entwickelt um die Batteriespannung(en), den Ladestatus wie z.B. Hauptladung, Zwischenladung oder Erhaltungsladung auch dann anzuzeigen wenn das Ladegerät nicht einzusehen ist. Z.B. wenn das Ladegerät im Stauraum eines Reisemobil verbaut ist.

Anzeigen und Schalter

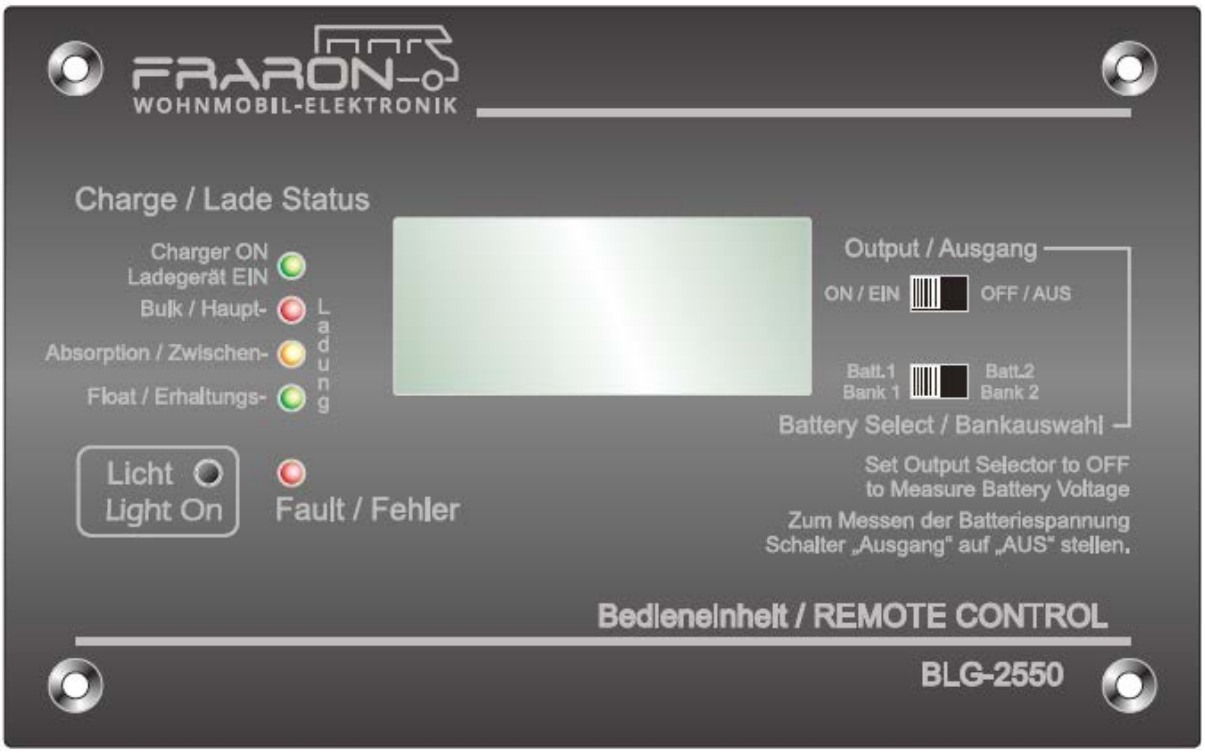

Inbetriebnahme

Schalten sie das Ladegerät aus. Verbinden sie das Kabel der Fernbedieneinheit mit dem Ladegerät BLG25M24V bzw. mit dem BLG50M12V. Schalten sie jetzt das Ladegerät ein.

Schiebeschalter

Output / Ausgang

Wenn sich der EIN / AUS-Schalter auf der Position EIN befindet, dann zeigt die Bedieneinheit den Ladestatus an.
Wenn sich der Schiebeschalter auf der Position AUS befindet, wird der Ladevorgang abgebrochen und die Batteriespannung gemäß Bankauswahlschalter angezeigt.

Batteriebankschalter
Steht der Schalter auf der Position Bank1 wird Ihnen die Spannung der Batterie angezeigt, die an den oberen Klemmen des Ladegerätes angeschlossen ist. Steht der Schalter auf der Position Bank2 wird Ihnen die Spannung der Batterie angezeigt, die an den unteren Klemmen des Ladegerätes angeschlossen ist.

Licht
Über diesen Taster können sie die Hindergrundbeleuchtung der Fernbedieneinheit Ein bzw. Ausschalten. Dies ermöglicht Ihnen das ablesen auch bei Dunkelheit bzw. schlechten Lichtverhältnissen.

Fehler
Wenn diese rote LED leuchtet, dann wird ein Problem des Ladegerätes signalisiert. Dies kann z.B. Kurzschluss, Übertemperatur, Verpolung oder Überlastung des Ladegerätes sein.

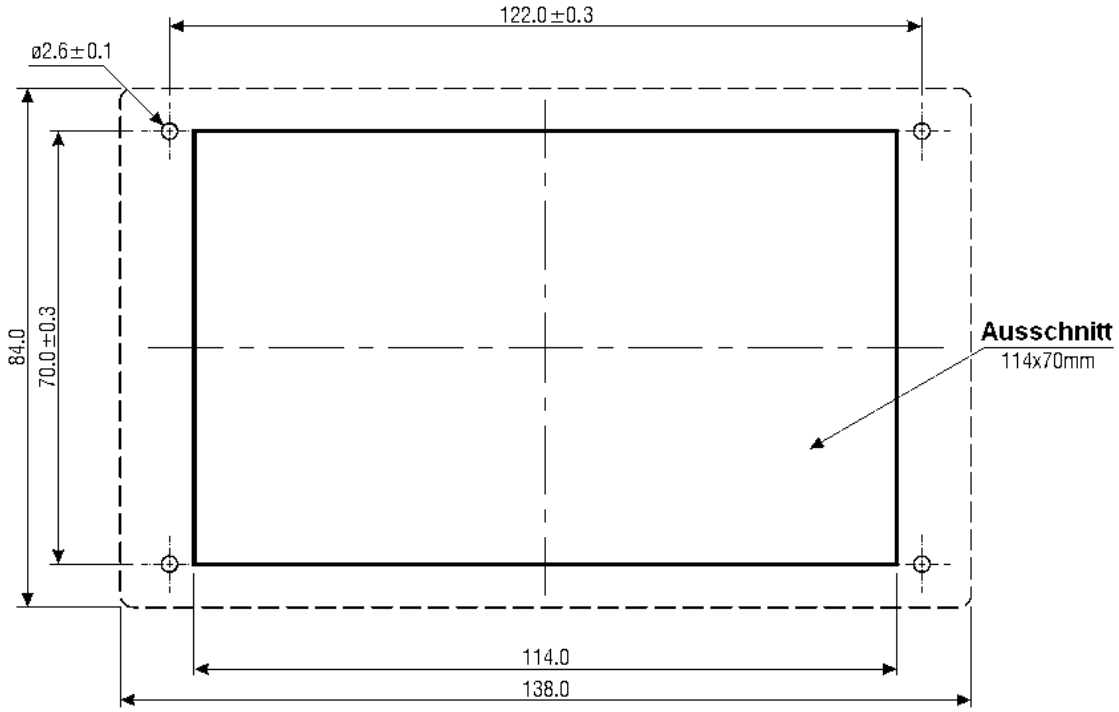

Das Gerät ist nach aktuellen EU-Richtlinien gefertigt worden. Dies bedeutet u.a. auch, das die Grenzwerte für z.B. Schwermetalle eingehalten werden. Trotzdem darf dieses Gerät nicht im Hausmüll entsorgt werden, da es wertvolle wieder verwendbare Materialien wie Aluminium, Kupfer etc. enthält. FraRon electronic hat bereits die fachgerechte Entsorgung für sie bezahlt. Sie können das Gerät am Ende der Laufzeit bei Ihrem zuständigen Wertstoffhof kostenlos abgeben und das Gerät wird fachgerecht recycelt. Ein wichtiger Beitrag zum Schutz der Umwelt!

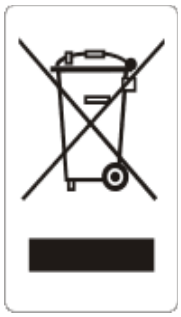

FraRon electronic GmbH
Industriestr. 2a
63825 Schöllkrippen
www.FraRon.de
© FraRon electronic
Revision 05:2017